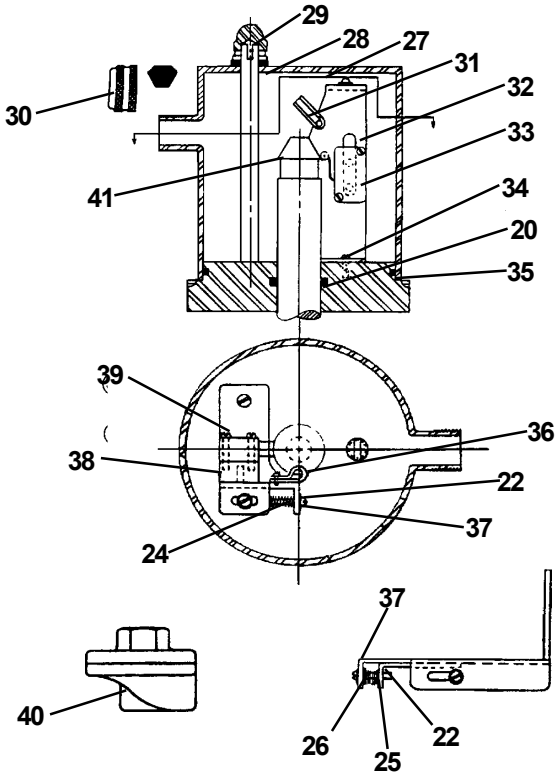
29
28
27
31
32
30
33
41
34
20
35
39
36
38
22
37
24
37
40
26
25
22